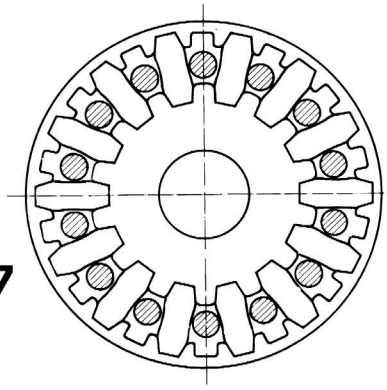

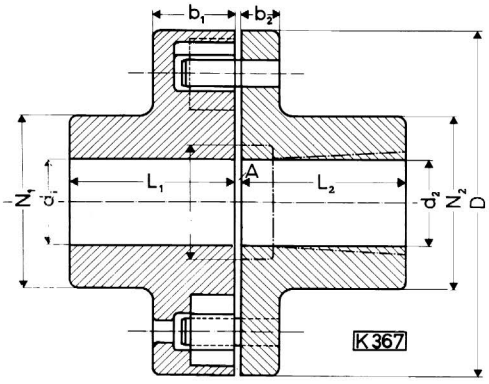

Type Kado EH

Ausführung 1

Kupplungs-bezeichn.	Dyn. wuchten ab	Max- Drehzahl		D	Vor-bohrg.	Maximal Bohrungen				L_1 L_2	A	b_1	b_2	N_1	N_2	Paketscheibe		Bolzenscheibe 1-tlg.	
		GG-25	GGG-50			GG-25		GGG-50								Gew.	Massen-trägheitsm.	Gew.	Massen-trägheitsm.
						d_1	d_2	d_1	d_2										
	1/min.	1/min.	1/min.	mm	mm	mm	mm	mm	mm	mm	mm	mm	mm	mm	mm	kg	kg m²	kg	kg m²
0012 EH	3400	4740	7900	145	18	40	44	44	52	80	2-5	45	20	75	75	4,3	0,008545	4,3	0,008465
002 EH	3000	4160	6940	165	20	50	50	58	58	90	2-5	45	20	85	85	6,1	0,01547	5,9	0,01445
003 EH	2600	3620	6030	190	25	48	60	55	69	100	2-6	54	25	100	100	8,8	0,02772	9,7	0,03165
005 EH	2300	3200	5330	215	25	64	65	72	75	110	2-6	54	25	110	110	12,0	0,04952	12,5	0,05237
008 EH	2000	2750	4580	250	30	75	75	90	90	120	3-8	63	30	130	130	18,3	0,1050	19,5	0,1148
012 EH	1750	2450	4090	280	35	85	85	95	95	140	3-8	64	30	140	140	25	0,1812	25	0,1862
02 EH	1600	2220	3700	310	40	90	90	103	103	140	3-8	64	30	150	150	31	0,2831	30	0,2696
032 EH	1400	1930	3230	355	50	106	106	120	120	170	3-9	87	45	175	175	48	0,5762	54	0,6897
05 EH	1240	1720	2860	400	50	120	120	138	138	185	3-9	87	45	200	200	68	1,0092	73	1,137
08 EH	1100	1540	2570	445	60	127	127	145	145	190	3-9	90	45	210	210	86	1,7197	86	1,708
1,25 EH	990	1370	2290	500	70	140	140	158	158	200	4-10	125	60	230	230	122	3,152	132	3,432
1,6 EH	890	1240	2060	555	80	145	145	165	165	210	4-10	125	60	240	240	156	5,137	164	5,487
2 EH	810	1120	1880	610	90	163	163	186	186	220	4-10	125	60	270	270	185	7,087	184	7,140
2,5 EH	740	1030	1720	665	100	175	175	200	200	230	4-10	127	60	290	290	229	10,46	216	9,940

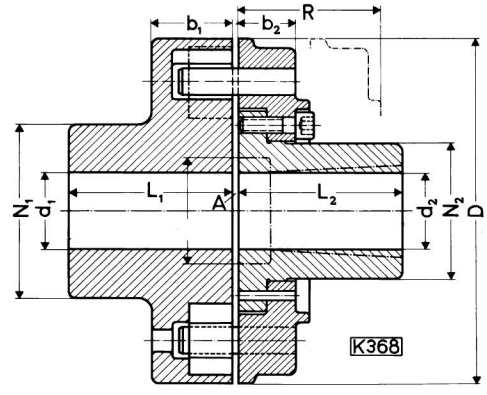

Type Kado EH

Ausführung 2 mit zweiteiliger Bolzenscheibe

Kupplungs-bezeichn.	Dyn. wuchten ab	Max. Drehzahl		D	Vor-bohrg.	Maximal Bohrungen				L_1 L_2	A	b_1	b_2	R	N_1	N_2	Paketscheibe		Bolzenscheibe 2-tlg.	
		GG-25	GGG-50			GG-25		GGG-50 St. 42.1									Gew.	Massen-trägheitsm.	Gew.	Massen-trägheitsm.
						d_1	d_2	d_1	d_2											
	1/min.	1/min.	1/min.	mm	mm	mm	mm	mm	mm	mm	mm	mm	mm	mm	mm	mm	kg	kg m²	kg	kg m²
002 EH	3000	4160	6940	165	20	50	–	58	44	90	2-5	45	30	62	85	64	6,1	0,01547	5,6	0,01499
003 EH	2600	3620	6030	190	25	48	–	55	37	100	2-6	54	40	80	100	54	8,8	0,02772	8,9	0,03390
005 EH	2300	3200	5330	215	25	64	44	72	50	110	2-6	54	40	80	110	74	12,0	0,04952	12,0	0,05807
008 EH	2000	2750	4580	250	30	75	56	90	64	120	3-8	63	46	93	130	93	18,3	0,1050	19,2	0,1257
012 EH	1750	2450	4090	280	35	85	65	95	75	140	3-8	64	46	103	140	110	25	0,1812	25	0,2067
02 EH	1600	2220	3700	310	40	90	81	103	93	140	3-8	64	46	103	150	135	31	0,2831	33	0,3179
032 EH	1400	1930	3230	355	50	106	85	120	96	170	3-9	87	58	133	175	140	48	0,5762	55	0,7467
05 EH	1240	1720	2860	400	50	120	103	138	117	185	3-9	87	58	133	200	170	68	1,0092	72	1,218
08 EH	1100	1540	2570	445	60	127	121	145	138	190	3-9	90	58	137	210	200	86	1,7197	94	1,939
1,25 EH	990	1370	2290	500	70	140	118	158	134	200	4-10	125	90	197	230	195	122	3,152	155	4,491
1,6 EH	890	1240	2060	555	80	145	145	165	165	210	4-10	125	90	198	240	240	156	5,137	202	7,016
2 EH	810	1120	1880	610	90	163	163	186	186	220	4-10	125	90	198	270	270	185	7,087	244	10,20
2,5 EH	740	1030	1720	665	100	175	175	200	200	230	4-10	127	90	198	290	290	229	10,46	287	14,12
4 EH	670	930	1560	735	–	200	200	230	230	260	4-10	128	90	193	340	340	339	18,98	339	18,22
6 EH	630	870	1450	790	–	240	200	275	230	280	5-15	165	100	220	400	340	429	29,27	447	29,85
10 EH	530	735	1225	935	–	260	260	290	290	300	5-15	165	100	220	430	430	588	56,67	692	62,40
16 EH	425	590	985	1165	–	280	280	320	320	330	5-15	170	100	220	470	470	837	125,65	1178	158,0

Wenn bei Bestellungen nicht anders angegeben, werden die Fertigbohrungen nach H7 gebohrt. Passfedernut P9 nach DIN 6885 Bl.1